Comfortlift
Orona

Comfortlift Mono

VOTRE MONTE-ESCALIER DISCRET

Comfortlift Mono

VOTRE MONTE-ESCALIER DISCRET

Avantages du comfortlift MONO

- ✓ Le monorail le plus compact
- ✓ Supporte jusqu'à 125 kg
- ✓ Monorail discret, installé très près des marches
- ✓ Idéal le long de la courbe intérieure des escaliers étroits
- ✓ Le rail peut être fixé au mur ou sur les marches
- ✓ Peut être prolongé en une fois vers le deuxième étage et même plus
- ✓ Siège compact au design élégant

Monter et descendre votre escalier en toute sécurité
Grâce au Comfortlift Mono, vous et les autres habitants pouvez continuer à utiliser l'escalier sans aucune gêne. En effet, votre rampe reste en place et le côté le plus large de votre escalier reste entièrement accessible de sorte que votre escalier demeure pratiquement inchangé. Le Comfortlift Mono permet de monter et descendre l'escalier en toute sécurité.

Escaliers raides ou étroits, le Comfortlift Mono s'adapte facilement aux escaliers les plus compliqués et suit discrètement toutes les courbes. Le faible encombrement du rail assure à votre famille une utilisation en toute sécurité de l'escalier.

Diamètre MONO
ø 8cm

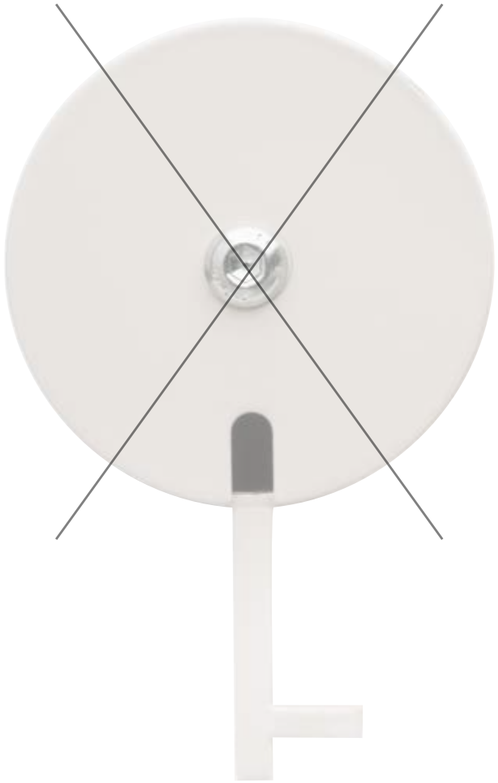

avant
taille grandeur nature

Diamètre MONO
ø 6cm

maintenant
taille grandeur nature

Intuitive et facile à utiliser

VOTRE COMFORTLIFT A ÉTÉ CONÇU POUR ASSURER UNE FACILITÉ D'UTILISATION. SA MANIPULATION EST TRÈS INTUITIVE ET DEVIENDRA BIENTÔT UNE SECONDE NATURE.

ÉTAPE 1

Vous appelez le monte-escalier à l'aide de la télécommande sans fil.

ÉTAPE 2

Vous dépliez le siège légèrement et facilement.

ÉTAPE 3

Vous prenez place sur le siège confortable.

ÉTAPE 4

Le monte-escalier démarre silencieusement et souplement.

ÉTAPE 5

Le monte-escalier continue sa course vers le haut sans bruit et s'arrête automatiquement.

ÉTAPE 6

Vous pouvez faire pivoter l'assise en haut.

→ SUR

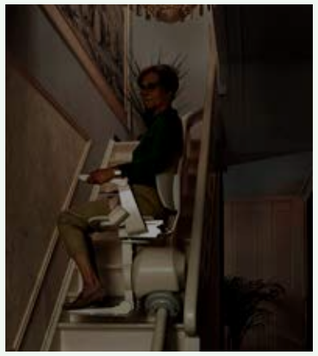

Le monte-escalier fonctionne également en cas de panne de courant.

→ PRATIQUE

Vous dépliez et repliez le repose-pieds manuellement, à l'aide d'un levier ou électriquement.

→ SUR

Vous pouvez facilement attacher la ceinture.

→ PRATIQUE

Le monte-escalier est facile à actionner grâce au bouton sur l'accoudoir.

→ SUR

À la moindre résistance, le monte-escalier s'arrête automatiquement.

→ PRATIQUE

Le siège se replie entièrement et s'intègre dans votre intérieur.

Solutions intelligentes du Mono

Le Mono propose un nombre de solutions intelligentes. Ainsi, vous pouvez faire pivoter l'assise manuellement ou automatiquement (en fonction du modèle) en haut de l'escalier pour descendre du siège en toute sécurité. Selon vos souhaits et la situation, vous pouvez, en outre, choisir un modèle dont le repose-pieds pivote ou pas dans le même sens que l'assise.

Avec le **Mono 2000**, vous optez pour une assise réglable manuellement (à l'aide d'un levier). Le repose-pieds ne pivote pas dans le même sens que l'assise. Vous pouvez toutefois déployer ou replier électriquement le repose-pieds.

Le **Mono 3000** vous permet d'actionner électriquement le repose-pieds et l'assise. Ici aussi, le sens de rotation du repose-pieds est désolidarisé de celui de l'assise. L'assise peut également pivoter en bas.

Le **Mono 4000** se distingue, quant à lui, par un pilotage électrique de l'assise et du repose-pied.
Avec ce modèle, l'assise et le repose-pieds pivotent ensemble dans le même sens. Ce monte-escalier se prête aussi à la marche arrière, ce qui permet de monter des escaliers raides et étroits sans le moindre problème.

Départ vertical court

Courbe de stationnement inférieur

Courbe de stationnement supérieur

Incline finish

Mint start

Mint start : position de la chaise

Dimensions

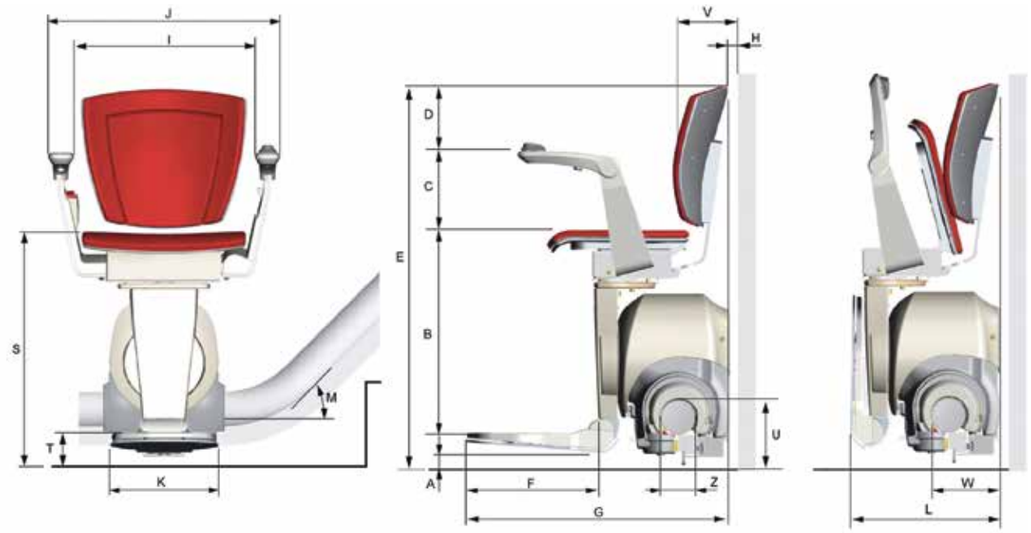

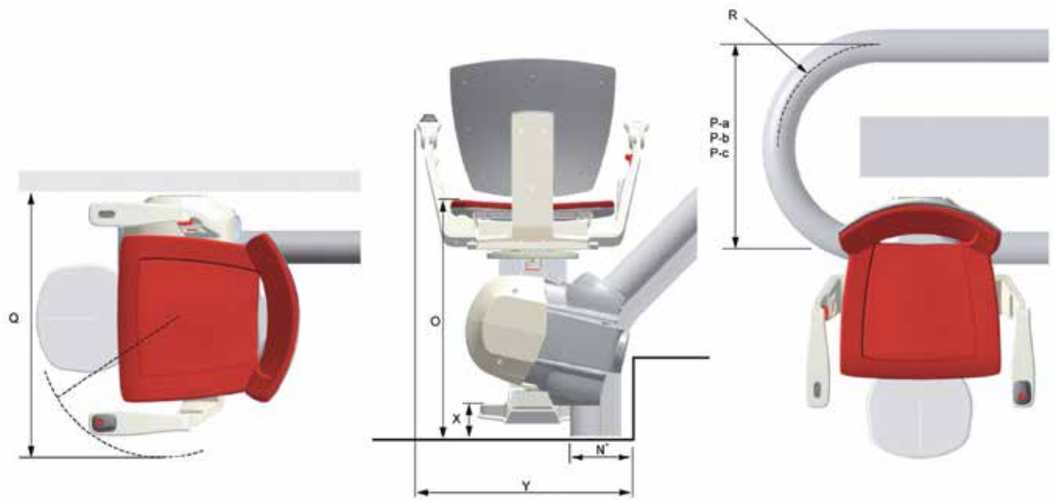

A. Du sol au bas du repose-pied (sur une horizontale) ..... **60 mm**

B. Du haut du repose-pied au haut de l'assise..... **490 mm**

C. Du haut de l'assise au haut de l'accoudoir ..... **195 mm**

D. Du haut de l'accoudoir au haut du dossier ..... **170 mm**

E. Hauteur totale ..... **940 mm**

F. Longueur du repose-pied ..... **325 mm**

G. Du devant du repose-pied au dos du siège..... **635 mm**

H. dossier du siège au mur (minime) ..... **5 mm**

I. Largeur entre les accoudoirs ..... **450 mm**

J. Largeur totale ..... **580 mm**

K. Largeur du repose-pied ..... **270 mm**

L. Largeur en position pliée ..... **360 mm**

M. Angle d'inclinaison ..... **0-70°**

N. De face du départ court au premier marche ..... **170 mm**

O. Siège au sol (sur démarrage normal/départ court) ..... **585 mm**

P. a) Coude à 180 sur le rail centre à centre maximal (0°) ..... **392 mm**
b) Coude à 180 sur le rail centre à centre typique (40°) .... **250 mm**
c) Coude à 180 sur le rail centre à centre minimal (65°) ..... **160 mm**

Q. Rayon de pivotement minimal du mur ..... **660 mm**

R. Rayon de courbure sur la ligne médiane..... **196 mm**

S. De l'assise au sol (sur une horizontale)..... **580 mm**

T. Du haut du repose-pied au sol (sur une horizontale) ..... **85 mm**

U. haut du tube au sol (sur une course horizontale) ..... **165 mm**

V. Du dos du siège (face intérieure) au mur..... ..... **100 mm**

W. Du devant du rail au dos du siège ..... **160 mm**

X. haut du repose-pied au sol (sur démarrage normal/départ court) . **60 mm**

Y. accoudoir au premier montant (départ court) ..... **510 mm**

Z. Diamètre du rail ..... **60 mm**

Finitions

REVÊTEMENT ASSISE ET DOSSIER

Gris
Tissu

Brun
Tissu

Rouge
Tissu

Crème
Tissu

Bleu
Cuir artificiel

Noisette
Cuir artificiel

Noir
Cuir artificiel

Pearl blanc
Cuir artificiel

Taupe
Cuir

Marron
Cuir

LAQUAGE

RAL 9001
Blanc crème

RAL 8025
Brun pâle

Les couleurs sont indicatives. Sous réserve de différences de couleur.

Installation

Nous repartons seulement après une explication complète et personnalisée.

Fixé directement sur l'escalier.

Monté en seulement une demi-journée.

Comfortlift
Orona

Ou pouvez-vous nous trouver?

SALLES D'EXPO UNIQUEMENT SUR RENDEZ-VOUS

BELGIQUE

Waregem (salle d'expo)
Mannebeekstraat 3 | B-8790 Waregem

Wemmel (salle d'expo)
Heide 7 | B-1780 Wemmel

Wilrijk
Prins Boudewijnlaan 321 | B-2610 Wilrijk

Thimister-Clermont
Rue du Bosquet 3 | B-4890 Thimister

Charleroi
Rue de Namur 17/A | B-6041 Charleroi

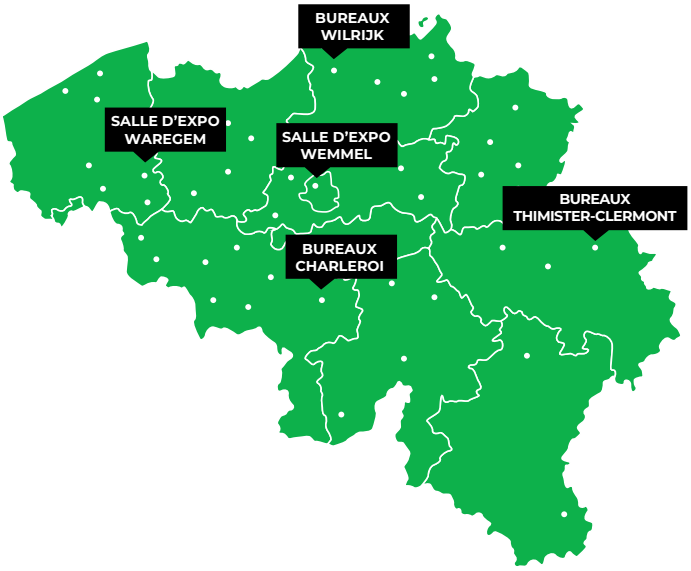

Comment nous contacter?

POUR OBTENIR PLUS D'INFORMATIONS POUR UNE OFFRE OU POUR FIXER UN RENDEZ-VOUS

0800 20 950
WWW.COMFORTLIFT.BE

Ce document est non contractuel. Comfortlift se réserve le droit d'apporter des modifications aux spécifications présentées.

©202112 - 035FR

getting closer

Coopman Orona nv | Mannebeekstraat 3 | B-8790 Waregem | sales@comfortlift.be | www.comfortlift.be | +32 56 36 52 20

Comfortlift
Orona

Comfortlift Plato

LE MONTE-ESCALIER SUR UN TUBE

Comfortlift Plato

LE MONTE-ESCALIER SUR UN TUBE

Avantages du Comfortlift Plato :

- ✓ **Idéal pour un montage le long de la courbe intérieure d'escaliers étroits**
- ✓ **Le côté le plus large de votre escalier reste entièrement accessible**
- ✓ **Capacité portante jusqu'à 120 kg (option : 160 kg)**
- ✓ **Possibilité de changer la position en cours d'utilisation**
- ✓ **Assise pivotante manuelle ou électrique**
- ✓ **Votre main courante peut rester en place**

DIAMÈTRE PLATO

Le **monorail discret** peut être installé très près des marches de votre escalier, pour que vous puissiez à nouveau faire usage de votre escalier raide. Le siège peut même fonctionner **en marche arrière** et **changer de position** pendant l'utilisation, pour vous permettre de passer sans encombre dans votre escalier étroit.

taille réelle

Les solutions intelligentes du Comfortlift Plato

SITUATION EN BAS DE L'ESCALIER

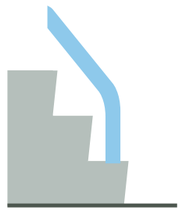

Départ sur
la première marche

Départ court

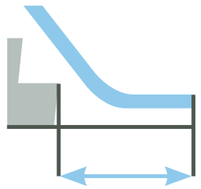

Continuant en bas

Extrémité
inclinée

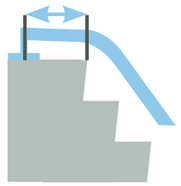

Continuant
en haut

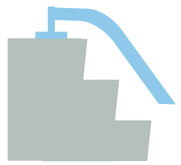

Extension courte
(100 mm)

REVÊTEMENT DE L'ASSISE ET DU DOSSIER

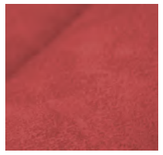

Rouge
Similicuir

Gris
Similicuir

Bleu
Similicuir

Beige
Similicuir

Noir
Similicuir

LAQUAGE

RAL 9002
Blanc grisé

Les coloris sont approximatifs. Sous réserve de divergences de coloris.

Les 10 avantages d'un Comfortlift Plato

1.
Votre monte-escalier se **commande** aisément. La commande peut même être **changée de côté**.

2.
Un escalier raide, courbe ou étroit ? La possibilité de fonctionner en **marche arrière** et de **changer de position** en cours d'utilisation permet une installation dans toutes les configurations.

3.
Il est possible de démarrer sur la **première marche**. Une porte au bas de l'escalier ne constitue donc jamais un obstacle.

4.
La profondeur du dossier et la largeur des accoudoirs sont réglables. Vous avez donc la garantie d'un **siège sur mesure**. La capacité portante peut également être portée de **120 kg à 160 kg**.

5.
Comfortlift Orona travaille toujours **sur mesure**. Un expert se rend sur place pour prendre les mesures de votre escalier avec professionnalisme. Forts de nos **nombreuses années d'expérience,** nous vous proposons la solution idéale pour votre escalier.

6.
Le monte-escalier Plato se prête aux **angles d'inclinaison jusqu'à 75°**. Il convient donc à la grande majorité des escaliers.

7.
Le verrouillage à clé est prévu de série. De quoi empêcher l'utilisation abusive de votre monte-escalier.

8.
L'écran affiche des informations pratiques dans la langue de l'utilisateur. Résultat : un diagnostic plus rapide pour le client et le technicien.

9.
Vous avez le choix parmi un large éventail de **revêtements de qualité :** choisissez une couleur assortie à votre intérieur.

10.
Notre service interne reste à votre disposition après l'installation par des monteurs qualifiés. Un **entretien régulier permet, en outre, d'allonger la durée de vie** du monte-escalier.

Intuitif et facile à utiliser

VOTRE COMFORTLIFT A ÉTÉ CONÇU POUR ASSURER UNE FACILITÉ D'UTILISATION. SA MANIPULATION EST TRÈS INTUITIVE ET DEVIENDRA BIENTÔT UNE SECONDE NATURE.

ÉTAPE 1

Vous appelez le monte-escalier à l'aide de la **télécommande sans fil**.

ÉTAPE 2

Vous dépliez le siège **légèrement et facilement**.

ÉTAPE 3

Vous prenez place sur le **siège confortable**.

ÉTAPE 4

Le monte-escalier **démarre en souplesse** et continue sa course vers le haut.

ÉTAPE 5

Le monte-escalier **s'arrête automatiquement**. Vous en descendez **en toute sécurité**.

ÉTAPE 6

Le siège se range **sur le côté** pour ne pas bloquer l'escalier.

→ SÛR

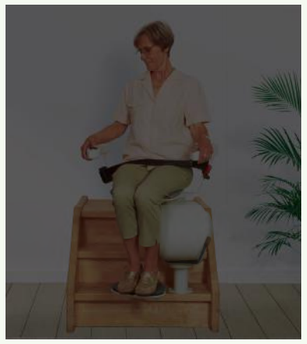

Le monte-escalier fonctionne **également** en cas de panne de courant.

À la moindre résistance, le monte-escalier **s'arrête automatiquement**. Une sécurité pour les mains et pour les pieds.

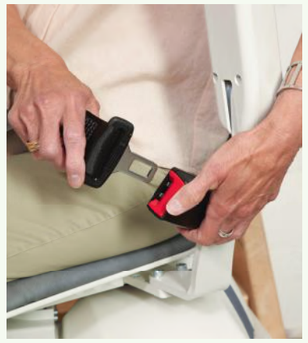

Une **ceinture de sécurité** est fournie de série.

→ PRATIQUE

La **commande unique** tombe bien sous la main et s'actionne facilement.

L'écran indique le statut du monte-escalier.

Le siège **se replie entièrement** et s'intègre dans votre intérieur.

Dimensions

CONTINUANT EN BAS OU EN HAUT

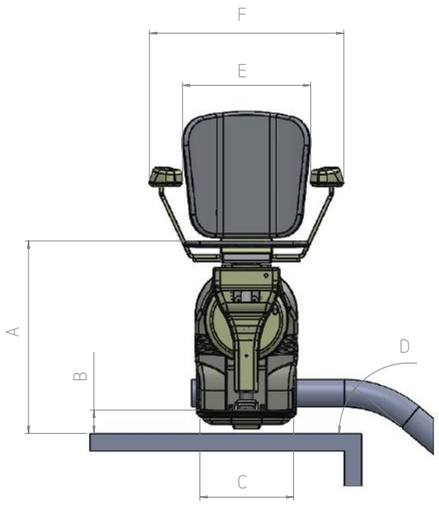

CONTINUANT EN BAS OU EN HAUT

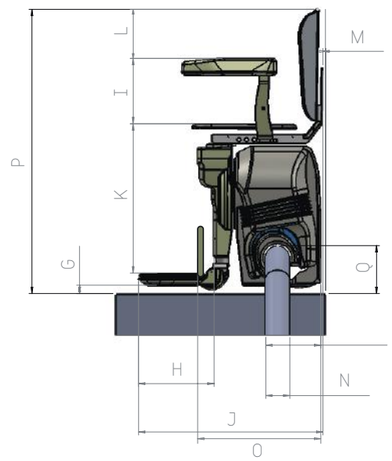

COURBE INTÉRIEURE

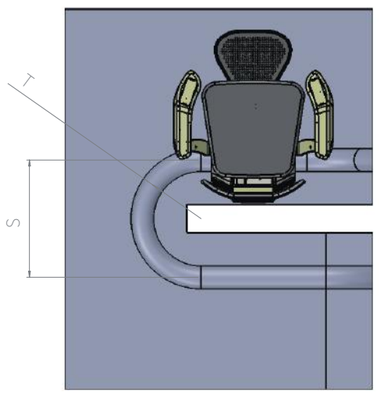

DÉPART SUR LA PREMIÈRE MARCHE

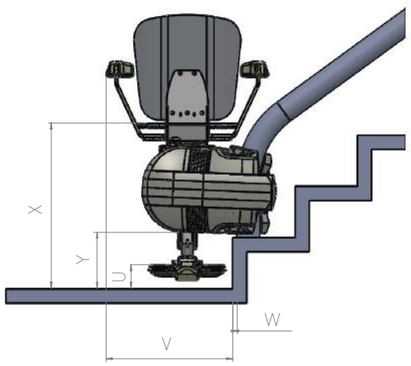

A. De l'assise au sol ..... **520 mm**

B. De la partie supérieure du repose-pied au sol ..... **70 mm**

C. Largeur du repose-pied ..... **275 mm**

D. Angle de montée (0-75 degrés) ..... **max 75°**

E. Largeur entre les accoudoirs ..... **440-530 mm**

F. Largeur totale ..... **570-660 mm**

G. Du sol à la partie inférieure du repose-pied ..... **20 mm**

H. Longueur du repose-pied ..... **250 mm**

I. De la partie supérieure de l'assise à la partie supérieure de l'accoudoir ..... **210 mm**

J. De la face avant du repose-pied à la face arrière du siège ..... **610 mm**

K. De la partie supérieure du repose-pied à la partie supérieure du siège ..... **490-468 mm**

L. De la partie supérieure de l'accoudoir à la partie supérieure de l'assise ..... **150 mm**

M. De la face arrière de l'assise au mur ..... **20 mm**

N. Diamètre du rail ..... **80 mm**

O. De la face arrière du dossier au repose-pied rabattu ..... **375 mm**

P. Hauteur totale ..... **980 mm**

Q. Partie supérieure du rail au sol ..... **160 mm**

S. Courbe à 180° sur le rail d'axe en axe ..... **420 mm**

T. Taille de la courbe à la ligne médiane ..... **210 mm**

U. De la partie supérieure du repose-pied au sol ..... **Y-95 mm**

V. Largeur de l'accoudoir à la première marche ..... **450 mm**

W. Face avant départ de la première marche à la première marche ..... **10 mm**

X. De l'assise au sol ..... **min. 570 mm**

Y. Hauteur de marche .....

Comfortlift
Orona

Ou pouvez-vous nous trouver?

SALLES D'EXPO UNIQUEMENT SUR RENDEZ-VOUS

BELGIQUE

Waregem (salle d'expo)
Mannebeekstraat 3 | B-8790 Waregem

Wemmel (salle d'expo)
Heide 7 | B-1780 Wemmel

Wilrijk
Prins Boudewijnlaan 321 | B-2610 Wilrijk

Thimister-Clermont
Rue du Bosquet 3 | B-4890 Thimister

Charleroi
Rue de Namur 17/A | B-6041 Charleroi

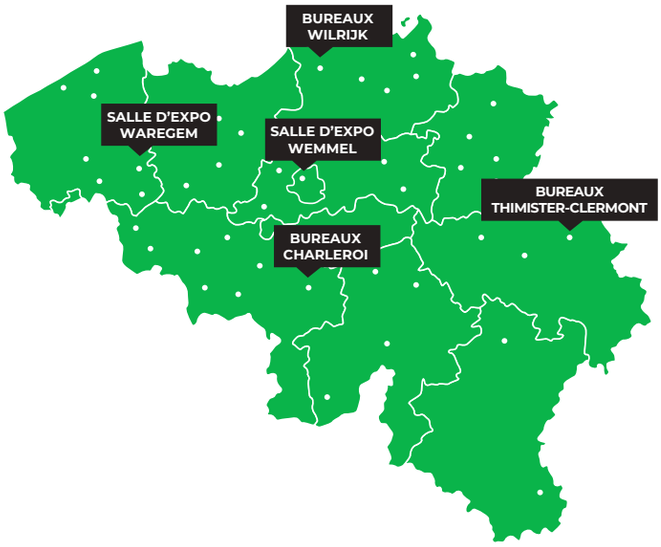

Comment nous contacter?

POUR OBTENIR PLUS D'INFORMATIONS POUR UNE OFFRE OU POUR FIXER UN RENDEZ-VOUS

0800 20 950
WWW.COMFORTLIFT.BE

Ce document est non contractuel. Comfortlift se réserve le droit d'apporter des modifications aux spécifications présentées.

©202112 - 035FR

getting closer

Coopman Orona nv | Mannebeekstraat 3 | B-8790 Waregem | sales@comfortlift.be | www.comfortlift.be | +32 56 36 52 20

Comfortlift
Orona

Comfortlift Flow X

MOUVEMENT FLUIDE

Comfortlift Flow X

MOUVEMENT FLUIDE

Conçu pour un mouvement fluide, le Flow X fournit des niveaux exceptionnels de confort, confiance et savoir-faire. Notre monte-escalier le plus compact, le Flow X a été pensé pour s'intégrer harmonieusement à votre foyer. Le Flow X est installé sur les marches et non au mur, ce qui permet une installation rapide et efficace avec une perturbation minimale dans votre maison.

Un mélange d'innovation et de fonctionnalité, le Flow X est notre monte-escalier monorail courbe le plus élaboré.

CONFORT

Le Flow X redéfinit le confort premium. Il offre des fonctions ergonomiques et novatrices, toutes conçues spécifiquement pour vous. Le dossier et le siège rembourré ont été spécialement conçus avec une légère inclinaison qui, combinée à un siège et un repose-pied de hauteur réglable, encouragent une position assise naturelle et confortable, adaptée à vos besoins.

Pensé pour vous faciliter la vie, le Flow X est disponible avec un pliage totalement automatique - à la simple pression d'un bouton. Cette fonction unique permet au Flow X de faire le travail de manière à ce que vous puissiez vous asseoir en tout confort et profiter de ses avantages du début jusqu'à la fin.

Découvrez le grand confort du Flow X et faites votre choix parmi notre collection de revêtements et finitions contemporains de haute qualité, afin que votre monte-escalier s'intègre véritablement à votre maison.

CONFIANCE

Le monte-escalier Flow X a été conçu, fabriqué et testé conformément aux standards les plus rigoureux (la Directive Machines 2006/42/CE et Norme de Sécurité EN 81-40), pour vous donner une entière confiance lors de vos déplacements à domicile.

Les accoudoirs novateurs du Flow X fournissent plusieurs bénéfices clés. Ils ont une forme effilée ergonomique, conçue afin de vous donner un soutien supplémentaire à tout moment, debout ou assis. Grâce à la position unique «accès ouvert» des accoudoirs, le transfert au monte-escalier n'a jamais été plus facile. Enfin, le dispositif de détection intelligent des accoudoirs empêche tout mouvement lorsque les accoudoirs ne sont pas dans la bonne position, pour vous assurer une tranquillité d'esprit totale. Pendant le déplacement, la ceinture de sécurité activée d'une main et les accoudoirs enveloppants du Flow X vous gardent en sécurité sur le monte-escalier. Et rassurez-vous, les indicateurs d'état codés par couleur vous mettent aux commandes, afin que vous sachiez toujours que votre appareil fonctionne correctement.

Le Flow X vous propose en option un dispositif d'appel intégré (avec programmation possible de jusqu'à trois numéros) pour vous permettre de rester en contact avec vos amis et votre famille, lorsque vous utilisez le monte-escalier.

SAVOIR-FAIRE

Le Flow X est notre monte-escalier courbe le plus elaboré. Il a été conçu pour combiner l'innovation avec un impressionnant design contemporain de Pearson Lloyd.

Lorsque vous optez pour le savoir-faire du Flow X, vous êtes sûr de choisir un produit de qualité supérieure, adapté tant pour vous que pour votre maison. Vous recevez un monte-escalier épuré et contemporain, avec des options qui correspondent à vos besoins, et tous les éléments mécaniques cachés discrètement hors de vue. Vous bénéficiez de notre monte-escalier le plus compact, tout en profitant de notre conception de siège la plus généreuse et confortable. Vos trajets se font en douceur et en sécurité, car notre technologie ASL maintient le Flow X parfaitement à niveau dans les courbes, ce qui est idéal pour des montées d'escalier aussi étroites que 610 mm.

Le Flow X est fabriqué en utilisant les dernières technologies, et il peut être installé dans pratiquement tous les types d'escaliers. Notre technologie de pivotement et mise à niveau automatique «ASL» permet au Flow X d'être installé dans des escaliers aussi étroits que 610 mm. Cette fonction, qui est exclusive au Flow X, permet à votre monte-escalier de tourner pendant sa course, ce qui en fait l'un des monte-escaliers les plus adaptables du monde.

TECHNOLOGIE ASL

Notre technologie ASL unique permet au monte-escalier Flow X de pivoter et de rester parfaitement à niveau, tout en étant en mouvement pendant son fonctionnement.

En tournant au cours d'un déplacement, vous êtes toujours dans la position la plus sûre et la plus confortable.

ASL

Facile à utiliser

VOTRE COMFORTLIFT A ETE CONCU POUR UNE UTILISATION FACILE. SON UTILISATION EST TRES INTUITIVE ET DEVIENDRA BIENTOT VOTRE SECONDE NATURE.

1. Le siège est toujours dans la bonne position pour monter et descendre en toute sécurité. Le Flow X pivote pendant sa course, ce qui signifie que monter et descendre à chaque palier est rapide et facile. En haut de l'escalier, le siège pivote vers le palier, facilitant une descente en toute sécurité.

2. Rail interne ou externe dans les escaliers les plus étroits et les plus raides. Même dans le cas où l'escalier est étroit et raide, le Flow X peut être installé au plus près des marches, et du côté désiré de l'escalier. Votre escalier restera accessible aux autres membres de votre entourage, grâce à l'encombrement minimal du Flow X.

3. Un déplacement efficace qui vous assure la sécurité et le confort. La technologie ASL fonctionne lorsque l'appareil est en mouvement. Par conséquent, vous évitez des arrêts supplémentaires et des mouvements de pivotement au début, pendant et à la fin de la course. Cela vous permet de gagner du temps et assure une sécurité et un confort supplémentaires. Le Flow X se déplace vraiment de façon ergonomique.

4. Une technologie et conception unique au Flow X. Votre bien-être est important pour nous. Lorsque vous choisissez la technologie ASL, le repose-pied pivote avec le siège, assurant que la posture de vos jambes et pieds reste dans une position naturelle et confortable, soulageant toute pression supplémentaire sur vos articulations.

Votre confort et sécurité sont notre priorité

RAIL

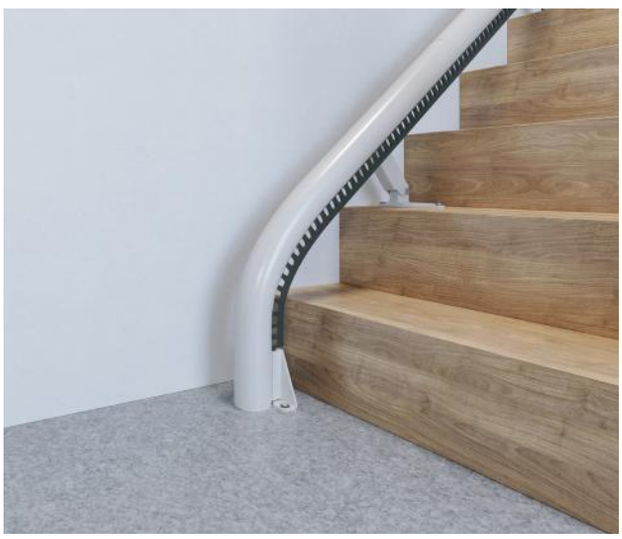

Départ vertical standard

Le départ vertical standard est la solution idéale en cas d'obstacle, tel qu'une porte, près du bas de l'escalier. Le départ vertical standard ne nécessite que 175 mm d'espace à partir du nez de la première marche.

Départ vertical court

Si l'espace est encore plus limité en bas, le départ vertical court peut être installé, ce qui exige seulement 100 mm d'espace à partir de la première marche.

Prolongement horizontal

Si vous avez un espace supplémentaire en bas de l'escalier, le prolongement horizontal permet au Flow X d'être rangé à distance de la première marche.

Parking en courbe

Le parking en courbe vous permet de ranger le Flow X aisément hors de l'escalier.

COLLECTION DE REVÊTEMENTS

Beige naturel
Vinyle

Gris basalte
Vinyle

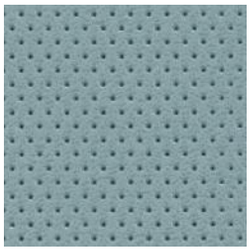

Bleu de perle
Vinyle

Rouge foncé
Vinyle

Gris montagne
Tissu

Bleu minéral
Tissu

Orange corail
Tissu

Fumée florentine
Cuir

Brun florentin
Cuir

Gris florentin
Cuir

Chêne gris
Bois

COULEUR

RAL 7030
Gris pierre

RAL 9002
Blanc

RAL 8025
Marron pâle

RAL 8019
Marron foncé

Les couleurs sont indicatives. Légères déviations possible

Notre collection de revêtements et finitions de haute qualité permet d'assortir le Flow X parfaitement à v otre maison.

ACCOUDOIRS ET CEINTURE DE SÉCURITÉ

Droit

Courbé

Ouvert

Ceinture de sécurité ergonomique

JOYSTICK

Avec sa poignée soft touch, douce et confortable, le joystick intégré est conçu pour se replier en toute facilité dans l'accoudoir, lorsqu'il n'est pas en service.

DISPOSITIF D'APPEL

Restez en communication avec vos amis et votre famille, composant jusqu'à trois numéros de téléphone différents, directement depuis votre monte-escalier.

Pliage totalement automatique

Utiliser un monte-escalier n'a jamais été plus facile, grâce au dépliage automatique total du Flow X, à la simple pression d'un bouton. Une fonction unique exclusive au Flow X.

Sélectionnez parmi un siège pliable totalement automatique, un repose-pied pliable automatique ou notre version innovante à pliage manuel.

Le mouvement fluide du pliage manuel est facilité par un ressort à gaz intégré qui est habilement dissimulé à l'intérieur du siège.

Une fois le Flow X replié, tous ses éléments mécaniques restent cachés discrètement hors de vue.

Avec le Flow X, votre escalier reste ouvert et accessible pour les autres membres de la famille dans votre maison.

Spécifications techniques

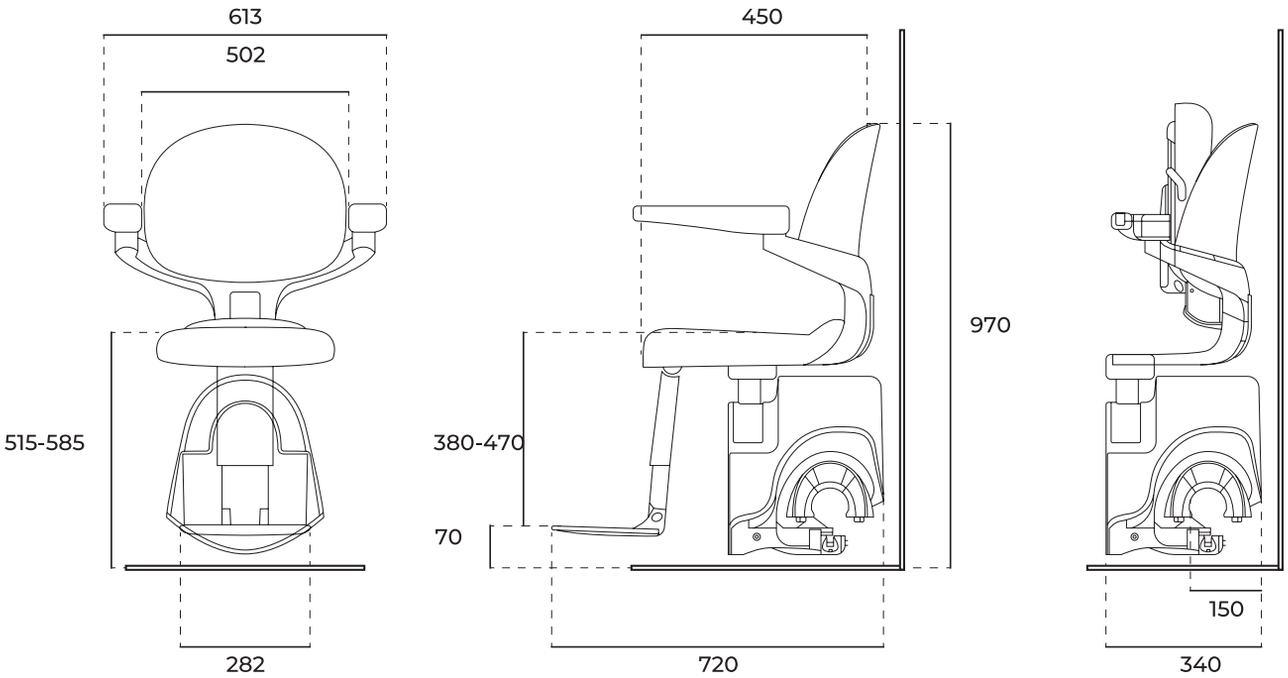

SPÉCIFICATIONS

Vitesse	Max. 0,15 m/s
Type d'entraînement	Crémaillère et pignon
Puissance du moteur en watts	350 W
Capacité de charge	125 kg
Arrêt automatique	Oui
Inclinaison d'escalier	Jusqu'à 72°
Fonctionnement	Joystick de contrôle pliable et détection d'accoudoir en série
Batteries	2 batteries de 12 V; totale 24 V
Certification	Directive Machines 2006/42/CE Norme de Sécurité EN 81-40
Code du modèle	RP00-CU
Repose-pieds	Disponible en 2 tailles Réglable sur 5 positions
Hauteur du siège	Réglage sur 4 positions De 515 mm à 585 mm (du sol au haut du siège)

Pourquoi choisir pour Comfortlift Orona?

- ✓ Toujours proche de vous
- ✓ Une solution pour chaque situation
- ✓ La gamme la plus complète de monte-escaliers en Belgique
- ✓ Toujours à la mesure de votre escalier
- ✓ Mesurage par un spécialist technique
- ✓ Livraison et montage rapide
- ✓ Personnel orienté client et spécialisé
- ✓ Service 24h/24
- ✓ Service de proximité : toujours un spécialist dans votre région
- ✓ Entretien abordable et service après-vente
- ✓ Le fidèle partenaire des mutualités, du pouvoir subsidiant et d'autres prestataires de soins depuis de nombreuses années
- ✓ Offre gratuite et conseils sans engagement

Comfortlift
Orona

Ou pouvez-vous nous trouver?

SALLES D'EXPO UNIQUEMENT SUR RENDEZ-VOUS

BELGIQUE

Waregem (salle d'expo)
Mannebeekstraat 3 | B-8790 Waregem

Wemmel (salle d'expo)
Heide 7 | B-1780 Wemmel

Wilrijk
Prins Boudewijnlaan 321 | B-2610 Wilrijk

Thimister-Clermont
Rue du Bosquet 3 | B-4890 Thimister

Charleroi
Rue de Namur 17/A | B-6041 Charleroi

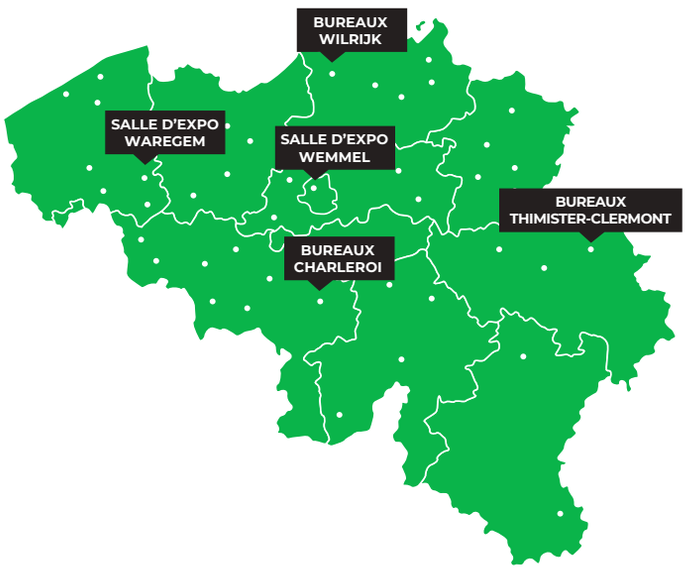

Comment nous contacter?

POUR OBTENIR PLUS D'INFORMATIONS POUR UNE OFFRE OU POUR FIXER UN RENDEZ-VOUS

0800 20 950
WWW.COMFORTLIFT.BE

Ce document est non contractuel. Comfortlift se réserve le droit d'apporter des modifications aux spécifications présentées.

©202112 - 035FR

getting closer

Coopman Orona nv | Mannebeekstraat 3 | B-8790 Waregem | sales@comfortlift.be | www.comfortlift.be | +32 56 35 85 85

Comfortlift
Orona

Comfortlift HomeGlide

LE MONTE-ESCALIER POUR ESCALIERS DROITS

Comfortlift HomeGlide

LE MONTE-ESCALIER POUR ESCALIERS DROITS

La gamme de monte-escaliers HomeGlide offre une solution pour tous les escaliers intérieurs droits et pour tous les budgets. Le HomeGlide et le HomeGlide Extra sont installés sur les marches et non au mur, permettant à l'appareil d'être installé rapidement et facilement.

Le HomeGlide est conçu pour se déplacer aisément le long d'un rail en aluminium, offrant un ajout attrayant, élégant et discret à votre domicile. Fabriquée en utilisant les dernières technologies, la gamme de monte-escaliers HomeGlide peut être installée dans presque tous les escaliers droits, même des escaliers aussi étroits que 740 mm.

Le rail en aluminium du HomeGlide est de forme discrète qui assure une apparence propre et moderne

IL N'EST QUESTION QUE DE VOUS

Le rembourrage épais et luxueux assure un siège ferme et confortable. La couleur Sisal de son revêtement établit un ton neutre qui s'intégrera dans chaque foyer. La sellerie est également ignifuge, imperméable et facile d'entretien. Le HomeGlide fonctionne avec un joystick, facile à utiliser qui peut également être retiré pour empêcher toute utilisation non autorisée.

COMPACT ET DISCRET

Le design du HomeGlide est simple, robuste et, avant tout, sait satisfaire vos exigences d'accessibilité. La télécommande permet au HomeGlide de stationner soit en haut ou en bas de votre escalier, comme cela vous convient. Lorsqu'il n'est pas utilisé, le HomeGlide se replie à seulement 380mm du palier, hors du passage d'autres utilisateurs de l'escalier.

SÉCURITÉ

Votre sécurité est d'une importance primordiale pour nous. Le monte-escalier HomeGlide est certifié selon la Directive Machines 2006/42/CE et la norme EN 81-40. Si l'appareil rencontre un obstacle, il s'arrêtera automatiquement, grâce à des dispositifs de sécurité à pression sur le bloc moteur et le repose pied. Le monte-escalier fonctionne sur batterie, ce qui signifie que vous pouvez toujours l'utiliser lors d'une coupure de courant.

CHARNIÈRE MOTORISÉE AUTOMATIQUE

Wanneer er weinig ruimte is aan de onderkant van de trap, kunt u kiezen voor de installatie van een automatisch aangedreven klaprail. Zodra u de traplift heeft gebruikt, zal deze terugkeren naar boven en klapt het onderste deel van de rail weg, waardoor de onderkant van uw trap vrijkomt.

CEINTURE DE SÉCURITÉ RÉTRACTABLE

Pendant le déplacement, la ceinture de sécurité rétractable vous gardera en sécurité sur le monte-escalier.

REVÊTEMENT

Avec un **choix étendu de revêtements et d'options de fonctionnalité**, le **HomeGlide Extra** est un complément élégant et attrayant à votre maison.

Rouge
Vinyle

Gris
Vinyle

Marron
Vinyle

Sisal
Vinyle

Brun
Tissu

Beige
Tissu

Rouge
Tissu

Le HomeGlide Extra a prouvé être le mariage ultime du design élégant et de la fonctionnalité haute-technologie pour tout escalier droit

Facile à utiliser

EN VERSION STANDARD, LE HOMEGLIDE EXTRA EST DOTÉ D'UN REPOSE-PIED LIÉ

1. Repose-pied lié

En version standard, le HomeGlide Extra est doté d'un repose-pied lié. Cette caractéristique permet un dépliage du siège presque sans effort, puisque le repose-pied est lié au siège.

2. Siège de forme ergonomique

Conçu avec des experts en ergonomie, le HomeGlide Extra utilise un siège qui influence positivement votre posture, tout en offrant un maximum de confort. Il existe quatre hauteurs de siège différentes, vous permettant de trouver la position assise la plus confortable.

3. Un grand nombre de choix

En plus de la qualité fournie en version standard, le HomeGlide Extra a un certain nombre d'options disponibles qui comprennent une large gamme de coloris de revêtements. Choisissez un revêtement de siège en tissu ou en vinyle qui s'harmonise avec le style et la décoration de votre maison.

4. Pivotement automatique motorisée

Le HomeGlide Extra en version standard est muni d'un siège pivotant manuel. L'option du pivotement automatique du siège vous permet de tourner la chaise facilement au palier supérieur ou inférieur en maintenant la pression sur le joystick. Ceci permet de descendre en toute sécurité du fauteuil, car l'appareil tourne automatiquement loin de l'escalier.

HomeGlide extérieur

ACCESSIBILITÉ TOUTE L'ANNÉE

Grâce au modèle HomeGlide Extérieur certifié IP55, vous pouvez profiter d'une accessibilité à l'extérieur quelles que soient les conditions météorologiques.

Le HomeGlide Extérieur a réussi les nombreux tests de corrosion, de **protection contre la pluie et les intempéries** reconnus par le secteur afin d'assurer fiabilité et performance. Il contient des composants spécialement traités pour que vous puissiez utiliser votre monte-escalier à tout moment de l'année.

Revêtement résistant aux intempéries pour protéger le fauteuil contre la pluie, la poussière et la lumière directe du soleil. Une couverture est fournie pour garantir une protection supplémentaire lorsque le monte-escalier n'est pas utilisé.

Spécifications techniques

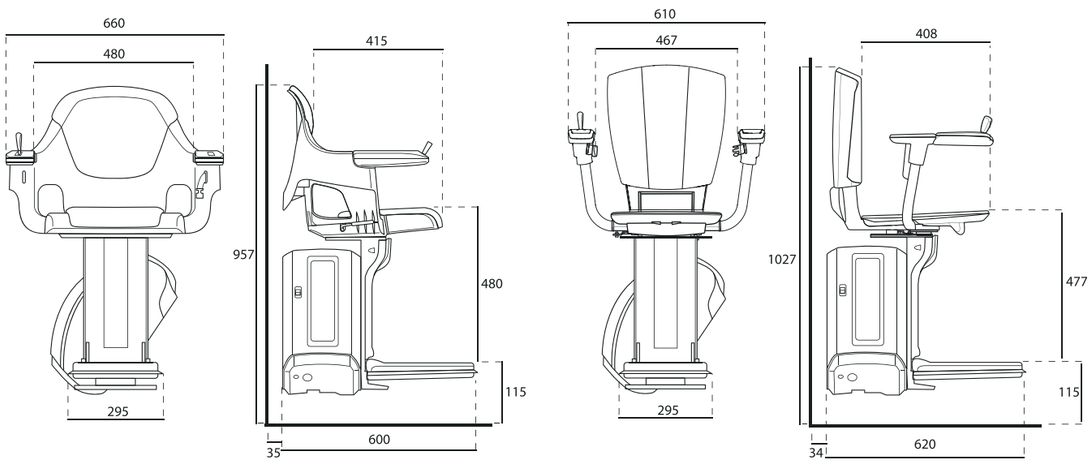

SPÉCIFICATIONS

Vitesse	Max. 0,12 m/s
Type d'entraînement	Crémaillère et pignon
Puissance du Moteur	280 W
Capacité de charge	146 kg max HomeGlide Extérieur 125 kg
Batteries	2 batteries de 12 V ; totale 24 V
Fonctionnement	joystick als standaardcontrole
Inclinaison d'escalier	28° jusqu'à 53° 28° à 45° (125–146 kg)
Certification	Directive Machines 2006/42/CE et norme de sécurité EN 81-40
Arrêt automatique	Oui
Repose-pied	Oui
Ceinture de sécurité rétractable	Oui

Pourquoi choisir pour Comfortlift Orona?

- ✓ **Toujours proche de vous**
- ✓ **Une solution pour chaque situation**
- ✓ **La gamme la plus complète de monte-escaliers en Belgique**
- ✓ **Toujours à la mesure de votre escalier**
- ✓ **Mesurage par un spécialist technique**
- ✓ **Livraison et montage rapide**
- ✓ **Personnel orienté client et spécialisé**
- ✓ **Service 24h/24**
- ✓ **Service de proximité : toujours un spécialist dans votre région**
- ✓ **Entretien abordable et service après-vente**
- ✓ **Le fidèle partenaire des mutualités, du pouvoir subsidiant et d'autres prestataires de soins depuis de nombreuses années**
- ✓ **Offre gratuite et conseils sans engagement**

Comfortlift
Orona

Ou pouvez-vous nous trouver?

SALLES D'EXPO UNIQUEMENT SUR RENDEZ-VOUS

BELGIQUE

Waregem (salle d'expo)
Mannebeekstraat 3 | B-8790 Waregem

Wemmel (salle d'expo)
Heide 7 | B-1780 Wemmel

Wilrijk
Prins Boudewijnlaan 321 | B-2610 Wilrijk

Thimister-Clermont
Rue du Bosquet 3 | B-4890 Thimister

Charleroi
Rue de Namur 17/A | B-6041 Charleroi

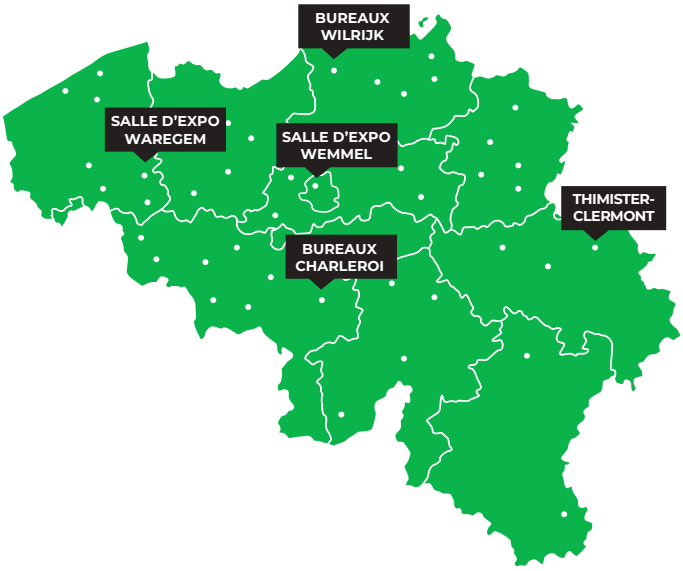

Comment nous contacter?

POUR OBTENIR PLUS D'INFORMATIONS POUR UNE OFFRE OU POUR FIXER UN RENDEZ-VOUS

0800 20 950
WWW.COMFORTLIFT.BE

Ce document est non contractuel. Comfortlift se réserve le droit d'apporter des modifications aux spécifications présentées.

©202112 - 035FR

getting closer

Coopman Orona nv | Mannebeekstraat 3 | B-8790 Waregem | sales@comfortlift.be | www.comfortlift.be | +32 56 36 52 20

Comfortlift
Orona

Comfortlift Elan

LA SOLUTION POUR TOUS LES ESCALIERS DROITS

Comfortlift Elan

UN MONTE-ESCALIER DE HAUTE PERFORMANCE À UN PRIX ABORDABLE

Avantages du Comfortlift Elan :

- ✓ **Charge utile de 136 kg**
- ✓ **Bande de charge continue**
- ✓ **Installation & délai de livraison rapides**
- ✓ **Rail relevable motorisé**
- ✓ **Hauteur du siège est adaptable**
- ✓ **Passage facile du manuel en électrique**

Grâce à sa **bande de charge continue** sur toute la longueur du rail, les batteries de l'Elan se rechargent à n'importe quel endroit de stationnement sur le rail.
La **commande à distance** permet de stationner le monteescalier n'importe où sur le rail pour ainsi ne pas obstruer le passage ou pour stationner le monte-escalier hors de vue.

LE SEUL MODÈLE POUVANT PASSER FACILEMENT DU MANUEL EN ÉLECTRIQUE

Votre Elan peut à tout moment être **adapté à vos besoins**. Vous préférez la version manuelle ou électrique ? A vous le choix ! Peu importe que vous souhaitiez effectuer cette extension aujourd'hui ou dans le futur : elle ne requiert pas le remplacement du siège comme c'est le cas avec de nombreux autres monte-escaliers.

Vous pouvez faire **pivoter l'assise** de l'Elan de manière manuelle ou électrique : manuellement à l'aide d'un levier et électriquement via le bouton sur l'accoudoir.

L'Elan vous permet également d'actionner le repose-pieds de 3 façons : vous pouvez le déplier et replier manuellement, à l'aide d'un levier ou électriquement via une pression sur le bouton de l'accoudoir.

Intuitive
et facile à utiliser

VOTRE COMFORTLIFT A ÉTÉ CONÇU POUR ASSURER UNE FACILITÉ D'UTILISATION. SA MANIPULATION EST TRÈS INTUITIVE ET DEVIENDRA BIENTÔT UNE SECONDE NATURE.

ÉTAPE 1

Vous appelez le monte-escalier à l'aide de **la télécommande sans fil**.

ÉTAPE 2

Vous dépliez le siège **légèrement et facilement**.

ÉTAPE 3

Vous prenez place sur **le siège confortable**.

→ SÛR

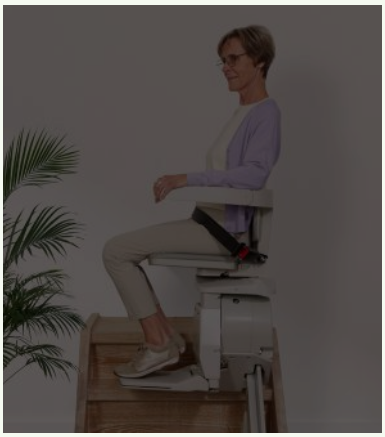

Le monte-escalier fonctionne **également en cas de panne de courant**.

À la **moindre résistance**, le monte-escalier s'arrête automatiquement.

Vous pouvez facilement attacher **la ceinture**.

ÉTAPE 4

Le monte-escalier démarre **silencieusement et souplement**.

ÉTAPE 5

Le monte-escalier continue sa course vers le haut **sans bruit** et **s'arrête automatiquement**.

ÉTAPE 6

Vous pouvez faire **pivoter l'assise** en haut.

→ PRATIQUE

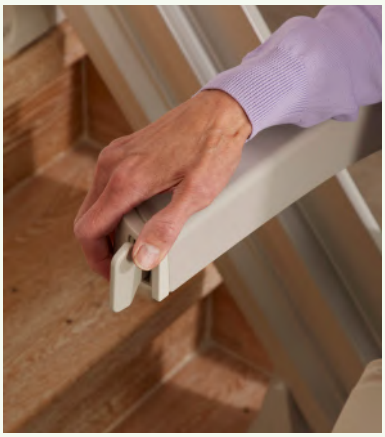

Le monte-escalier est **facile à actionner** grâce au bouton sur l'accoudoir.

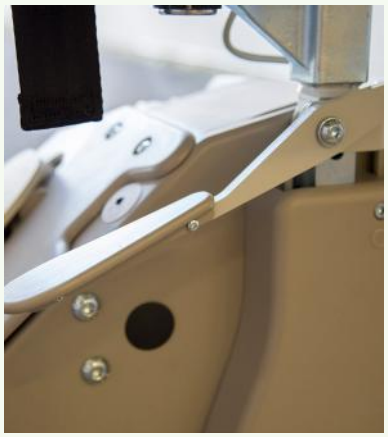

Vous dépliez et repliez **le repose-pieds** manuellement, à l'aide d'un levier ou électriquement.

Le siège **se replie entièrement** et s'intègre dans votre intérieur.

Les solutions intelligentes de l'Elan

Vous pouvez faire pivoter **l'assise** manuellement ou automatiquement en haut de l'escalier pour descendre du siège en toute sécurité. Le repose-pieds ne pivote pas dans le même sens que l'assise.

Le design compact de l'Elan permet **d'économiser de l'espace** pour une circulation parfaite de l'escalier. Le rail fin peut être monté jusqu'à 127 mm du mur et une fois les accoudoirs, le siège et le repose-pieds relevés, l'Elan ne prend que 305 mm d'espace.

Votre Comfortlift Elan est entièrement configuré **selon vos besoins**. Ainsi, vous pouvez opter pour un rail relevable automatique afin d'économiser de l'espace en bas de votre escalier.

Le rail du Comfortlift Elan ne se fixe pas au sol, mais bien **à l'escalier même**. Il ne doit donc pas être vissé dans le sol, mais descend proprement jusqu'à celui-ci.

Dimensions

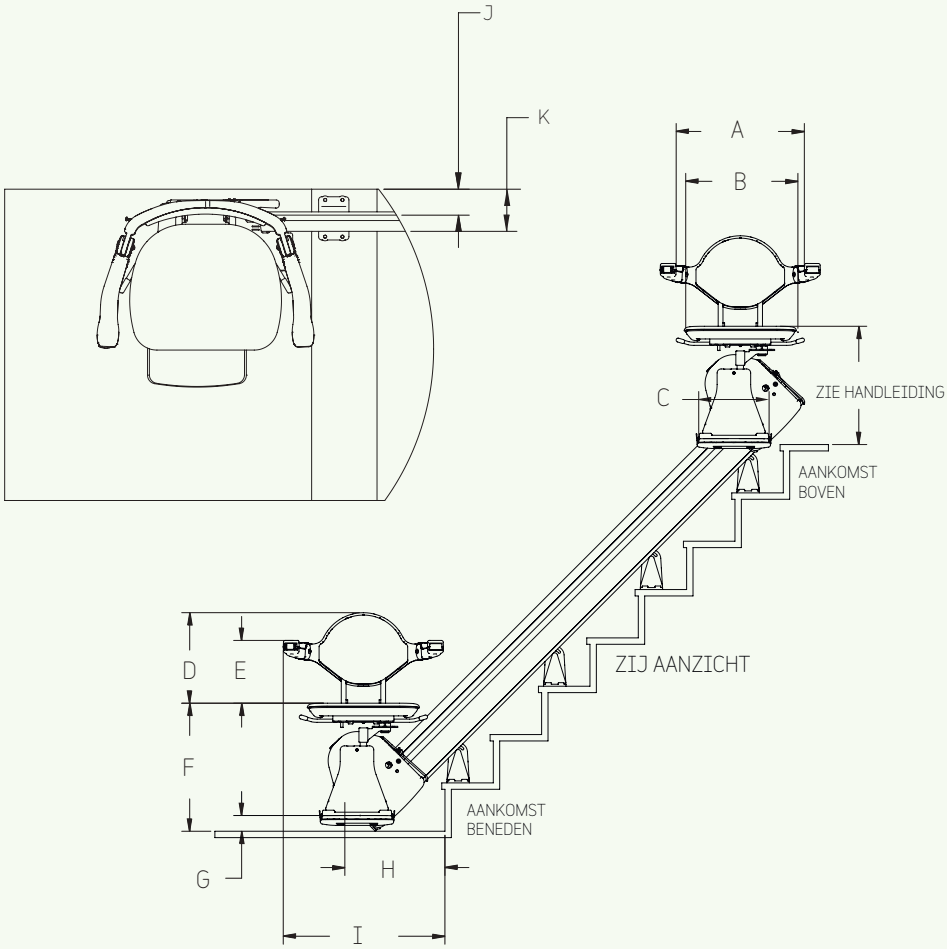

A. Largeur entre les accoudoirs ..... **509 mm**

B. Siège ..... **446 mm**

C. Largeur du repose-pied ..... **279 mm**

D. Du haut de l'assise au haut du dossier ..... **360 mm**

E. Du haut de l'assise au haut de l'accoudoir ..... **249 mm**

F. Du haut de l'assise au sol ..... **509 mm**

G. Du haut du repose-pied au sol ..... **62 mm**

H. Du devant du rail a la 1ière marche ..... **398 mm**

I. De l'accoudoir a la 1ière marchee ..... **643 mm**

J. Du dos du rail au mur ..... **76 mm**

K. Du devant du rail au mur ..... **127 mm**

L. Du devant de la siège au mur ..... **451 mm**

M. Du devant de la siège au haut du dossier ..... **403 mm**

N. Du devant du repose-pied au mur ..... **565 mm**

O. Largeur en position pliée ..... **305 mm**

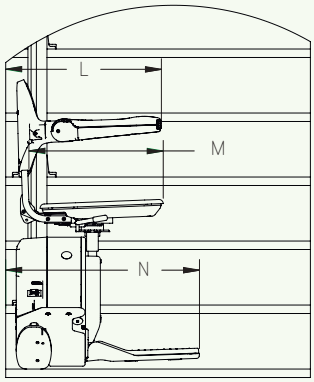

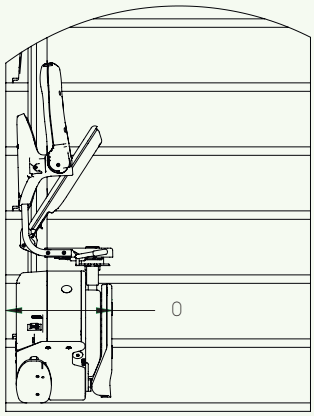

Comfortlift
Orona

Ou pouvez-vous nous trouver?

SALLES D'EXPO UNIQUEMENT SUR RENDEZ-VOUS

BELGIQUE

Waregem (salle d'expo)
Mannebeekstraat 3 | B-8790 Waregem

Wemmel (salle d'expo)
Heide 7 | B-1780 Wemmel

Wilrijk
Prins Boudewijnlaan 321 | B-2610 Wilrijk

Thimister-Clermont
Rue du Bosquet 3 | B-4890 Thimister

Charleroi
Rue de Namur 17/A | B-6041 Charleroi

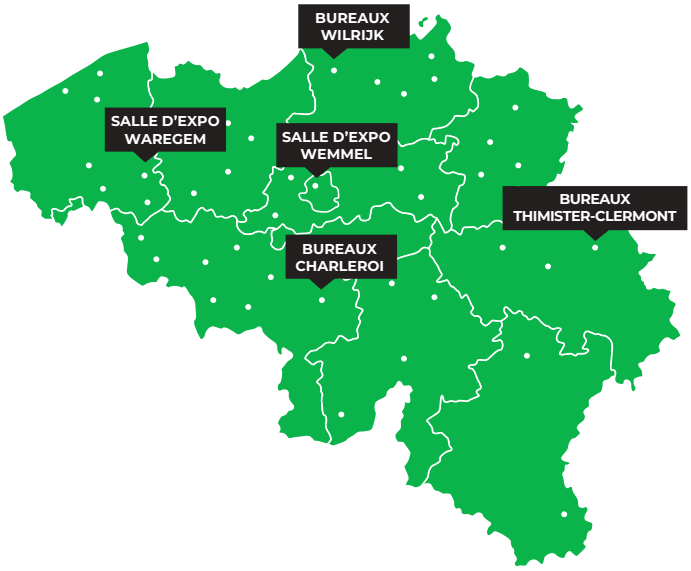

Comment nous contacter?

POUR OBTENIR PLUS D'INFORMATIONS POUR UNE OFFRE OU POUR FIXER UN RENDEZ-VOUS

0800 20 950
WWW.COMFORTLIFT.BE

Ce document est non contractuel. Comfortlift se réserve le droit d'apporter des modifications aux spécifications présentées.

©202112 - 035FR

getting closer

Coopman Orona nv | Mannebeekstraat 3 | B-8790 Waregem | sales@comfortlift.be | www.comfortlift.be | +32 56 36 52 20