Comfortlift
Orona

300 JAAR
ERVARING
TOT UW DIENST

COMFORTLIFT DIAMANT

DE TRAPLIFT DIE TOT 190 KG AANKAN

Coopman Orona NV | Mannebeekstraat 3 | B-8790 Waregem | www.comfortlift.be | sales@comfortlift.be | +32 56 36 52 20

COMFORTLIFT DIAMANT

De traplift die tot 190 kg aankan

VOORDELEN VAN DE DIAMANT

- ✓ Draagvermogen tot 190 kg
- ✓ Solide traplift voor rechte en gebogen trappen
- ✓ Buitenopstelling mogelijk
- ✓ Extra ruime stoel, in hoogte aanpasbaar
- ✓ Verstelbare voetenplank (extra grote voetenplank in optie)
- ✓ Armleuningen in breedte aanpasbaar en opklapbaar
- ✓ Extra verstevigde bevestigingspunten
- ✓ Continue laadstrip

Dankzij de continue laadstrip over de gehele lengte van de rail, worden de batterijen altijd opgeladen, ongeacht waar de traplift geparkeerd staat. Met behulp van de afstandsbediening kan de traplift op elk punt langs de rail worden geparkeerd, bijvoorbeeld om de lift uit het zicht te parkeren.

AANGEPAST AAN UW SITUATIE

De Comfortlift Diamant wordt volledig aangepast aan uw situatie.
Verkiest u een manuele versie of eerder een elektrische versie? De keuze is aan u!

De draaizitting van de Diamant kan zowel manueel als elektrisch aangestuurd worden. Kiest u voor de manuele bediening, draait u de traplift simpelweg aan de hand van een hendeltje, verkiest u de automatische versie, dan volstaat een druk op de knop van uw armleuning (optie).

De voetenplank kan op twee manieren bediend worden: ofwel met behulp van de hendel ofwel door de zitting op te klappen.

VANZELFSPREKEND EN EENVOUDIG TE GEBRUIKEN

Uw Comfortlift werd ontworpen voor uw gebruiksgemak. Het gebruik ervan is zeer intuïtief en zal spoedig een tweede natuur worden.

STAP 1

U haalt de stoel naar u toe met de draadloze afstandsbediening.

STAP 2

U klapt de stoel licht en eenvoudig uit en neemt plaats op de comfortabele zitting.

STAP 3

De stoel komt geruisloos en vloeiend in beweging en vervolgt zijn weg naar boven. Boven stopt de stoel vanzelf en kan deze, indien gewenst, wegdraaien van de trap.

→ VEILIG

De lift werkt ook bij stroomuitval.

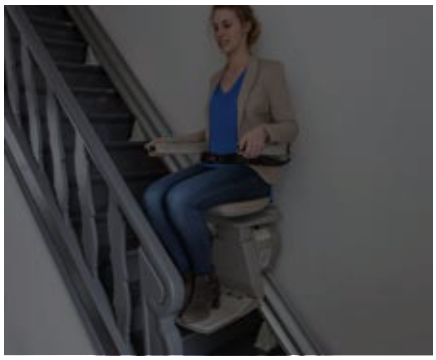

→ HANDIG

U klapt de voetensteun volledig manueel of elektrisch op.

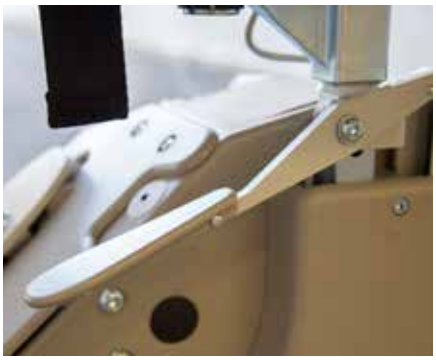

→ VEILIG

U kunt eenvoudig en met één hand de veiligheidsgordel om doen.

→ HANDIG

De traplift is zeer gemakkelijk te bedienen met de knop op de armleuning.

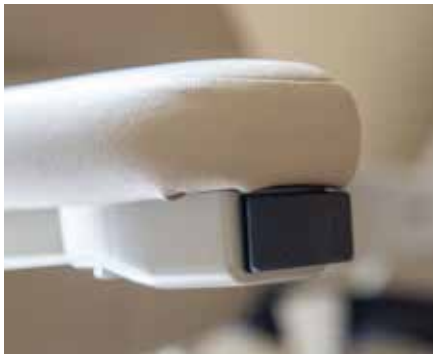

→ VEILIG

Dankzij de gevoelige randen aan de lift stopt deze als ze weerstand voelt.

→ HANDIG

De stoel is geheel opklapbaar en gaat op in uw interieur.

DE SLIMME OPLOSSINGEN VAN DE DIAMANT

De Comfortlift Diamant is dankzij zijn geanodiseerde rail ook geschikt voor buitenopstellingen. De weersbestendige hoes beschermt de stoel wanneer u die niet gebruikt.

De Comfortlift Diamant wordt volledig geconfigureerd volgens uw specifieke situatie. Zo kan u opteren voor een automatisch klapstuk om ruimte te besparen voor uw trap.

Het ontwerp van de Diamant traplift is erg ruimtebesparend waardoor de trap gemakkelijk beloopbaar blijft. De slanke rail kan tot 127 mm van de muur worden bevestigd. De armleuningen, stoel en voetenplank in opgeklapte stand nemen slechts 425 mm in.

De rail van de Comfortlift Diamant wordt bevestigd op de vloer voor extra stevigheid.

AFMETINGEN RECHTE DIAMANT

Vooraanzicht beneden

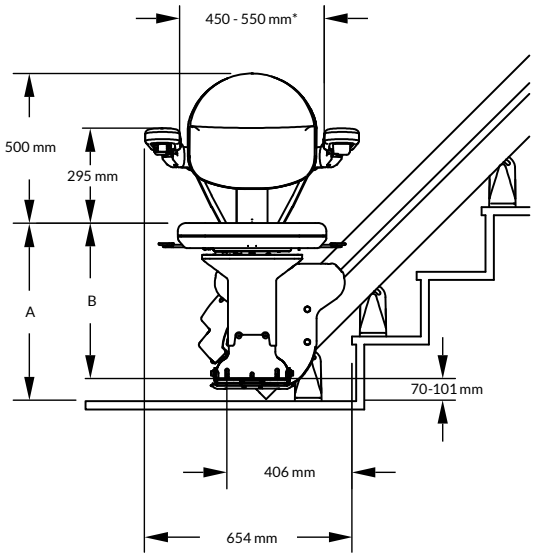

Zijaanzicht

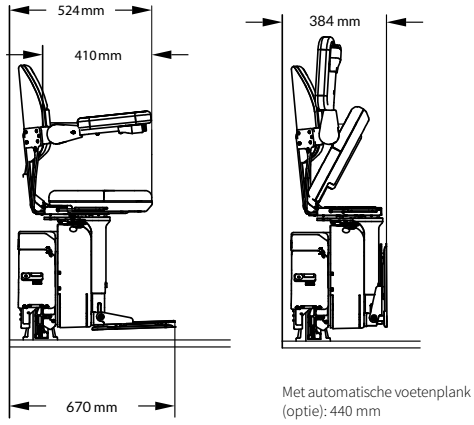

Bovenaanzicht

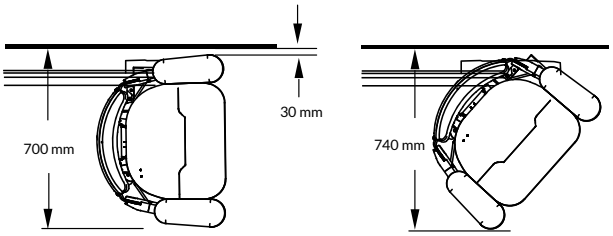

90° gedraaide stoel positie boven

45° gedraaide stoel positie boven

Bovenaanzicht

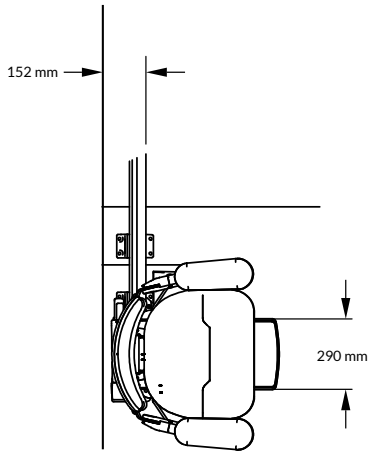

A. Stoel hoogte	B. Stoel tot voetenplank
560 mm	minimum 440 mm
585 mm	maximum 516 mm
611 mm	
636 mm	

* Bij XL zitting bedraagt de afstand tussen de armleuningen 580 mm.

AFMETINGEN DIAMANT MET BOCHTEN

Vooraanzicht beneden

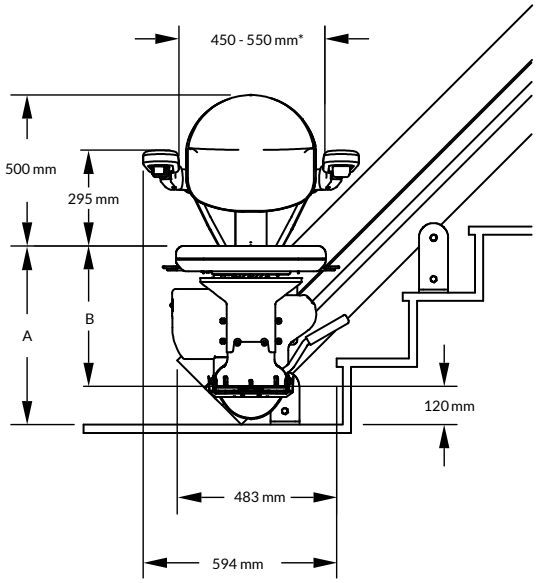

Zijaanzicht

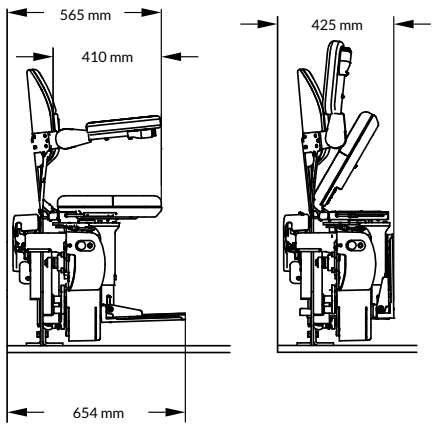

Met bredere voetenplank
(optie): 714 mm

Bovenaanzicht

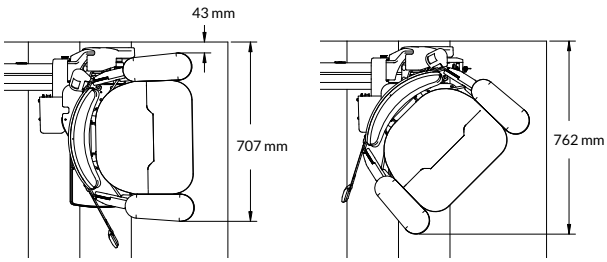

90° gedraaide stoel positie boven

45° gedraaide stoel positie boven

Bovenaanzicht

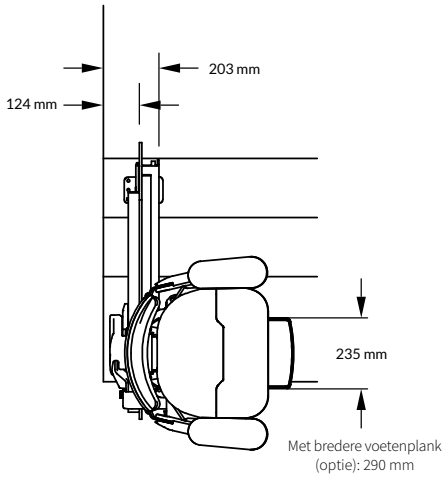

Met bredere voetenplank
(optie): 290 mm

A. Stoel hoogte	B. Stoel tot voetenplank
552 mm	minimum 480 mm
577 mm	maximum 559 mm
603 mm	
629 mm	

* Bij XL zitting bedraagt de afstand tussen de armleuningen 580 mm.

Comfortlift
Orona

WAAR VIND JE ONS?

(showrooms enkel op afspraak)

BELGIË:

Waregem (showroom):
Mannebeekstraat 3 | B-8790 Waregem

Wemmel (showroom):
Heide 7 | B-1780 Wemmel

Ascelec Orona:
Rue du Bosquet 3 | Z.I. des Plenesses
B-4890 Thimister-Clermont

LUXEMBURG:

Peppange :
Rue de Crauthem 64 | L-3390 Peppange

NEDERLAND:

Alphen aan den rijn :
Curieweg 17 | 2408 BZ Alphen aan den rijn

HOE VIND JE ONS?

Bel gratis voor meer informatie, een offerte of een afspraak naar: 0800 20 950
Bezoek onze website: **www.comfortlift.be**

WAAROM KIEZEN VOOR COMFORTLIFT ORONA?

- ✓ Meest complete gamma aan trapliften in België
- ✓ Steeds op maat van uw trap
- ✓ Meer dan 50 jaar expertise en know-how
- ✓ Gemotiveerd & gespecialiseerd personeel
- ✓ Service 24/7
- ✓ Dicht servicenet: altijd iemand in uw buurt
- ✓ Betaalbaar in onderhoud & dienst na verkoop
- ✓ Al jarenlang vertrouwde partner van mutualiteiten, subsidiërende overheid & andere zorgpartners
- ✓ Vrijblijvende offerte & advies

BEL GRATIS !
0800 20 950

© 201809

Coopman Orona NV | Mannebeekstraat 3 | B-8790 Waregem
www.comfortlift.be | sales@comfortlift.be | +32 56 36 52 20